habitex®

MOD. 9016 R 37

VENTILADOR DE TORRE
MANUAL DE INSTRUCCIONES

VT100

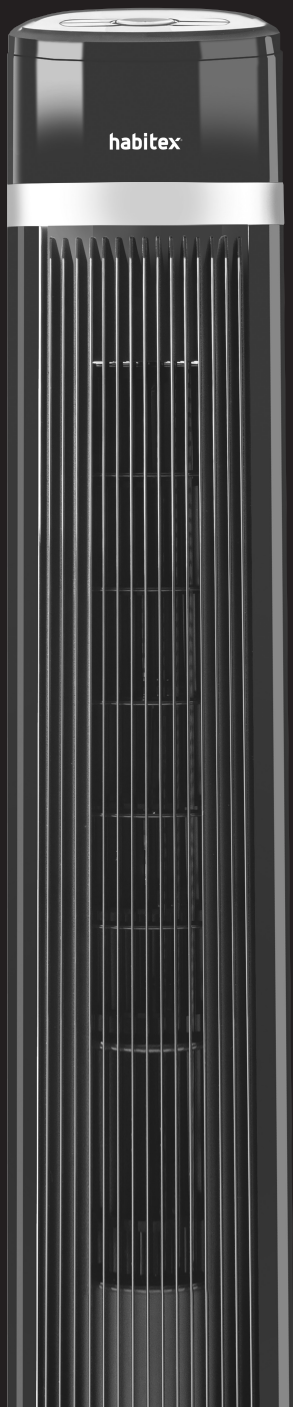

CE

Advertencias y precauciones de seguridad
Lea atentamente estas instrucciones antes de utilizar este aparato, consérvelas para futuras consultas.
El aparato puede ser utilizado por niños con edad de 8 años o mayores y por personas con capacidades físicas, sensoriales o mentales reducidas, o falta de experiencia y conocimiento, si se les ha dado la supervisión o formación adecuadas respecto al uso del aparato y comprenden los peligros que implica. Los niños no deben jugar con el aparato. La limpieza y mantenimiento del aparato a realizar por el usuario no deben realizarlos los niños, a menos que sean mayores de 8 años y estén supervisados por un adulto.
- Este aparato no es un juguete, los niños deben estar bajo vigilancia para asegurar que no juegan con el aparato.
- Mantenga el aparato fuera del alcance de los niños menores de 8 años.

Seguridad eléctrica
- Antes de conectar el aparato a la red, verificar que el voltaje indicado en la placa de características coincide con el voltaje de red.
- La clavija del aparato debe coincidir con la base eléctrica de la toma de corriente. Nunca modificar la clavija. No usar adaptadores de clavija.
- Conectar el aparato a una toma de corriente que soporte como mínimo 10 amperios.
- No utilizar el aparato con el cable eléctrico o la clavija dañados.
- ADVERTENCIA: No utilizar el aparato cerca del agua.
- No utilizar el aparato con las manos húmedas, ni con los pies descalzos.
- No tocar la clavija de conexión con las manos mojadas.
- Desenchufar el aparato de la toma de corriente antes de instalar o retirar sus accesorios, de proceder a su limpieza o cuando no lo esté utilizando.
- Si alguna de las partes envolventes del aparato se rompe, desconectar inmediatamente el aparato de la red para evitar la posibilidad de sufrir un choque eléctrico
- Evite utilizar alargadores, ya que éstos pueden sobrecalentar el equipo con el consiguiente riesgo de incendio

Seguridad personal
- No introduzca ningún objeto en la rejilla del ventilador, ya que ello puede provocar una descarga eléctrica, lesiones personales o daños en el aparato.
- No obstruya ni manipule el aparato en modo alguno mientras se encuentre en funcionamiento.

1. Cuerpo del ventilador
2. Parte posterior de la base
3. Parte delantera de la base
4. Tuerca plástica para fijación de la base
5. Cable de alimentación

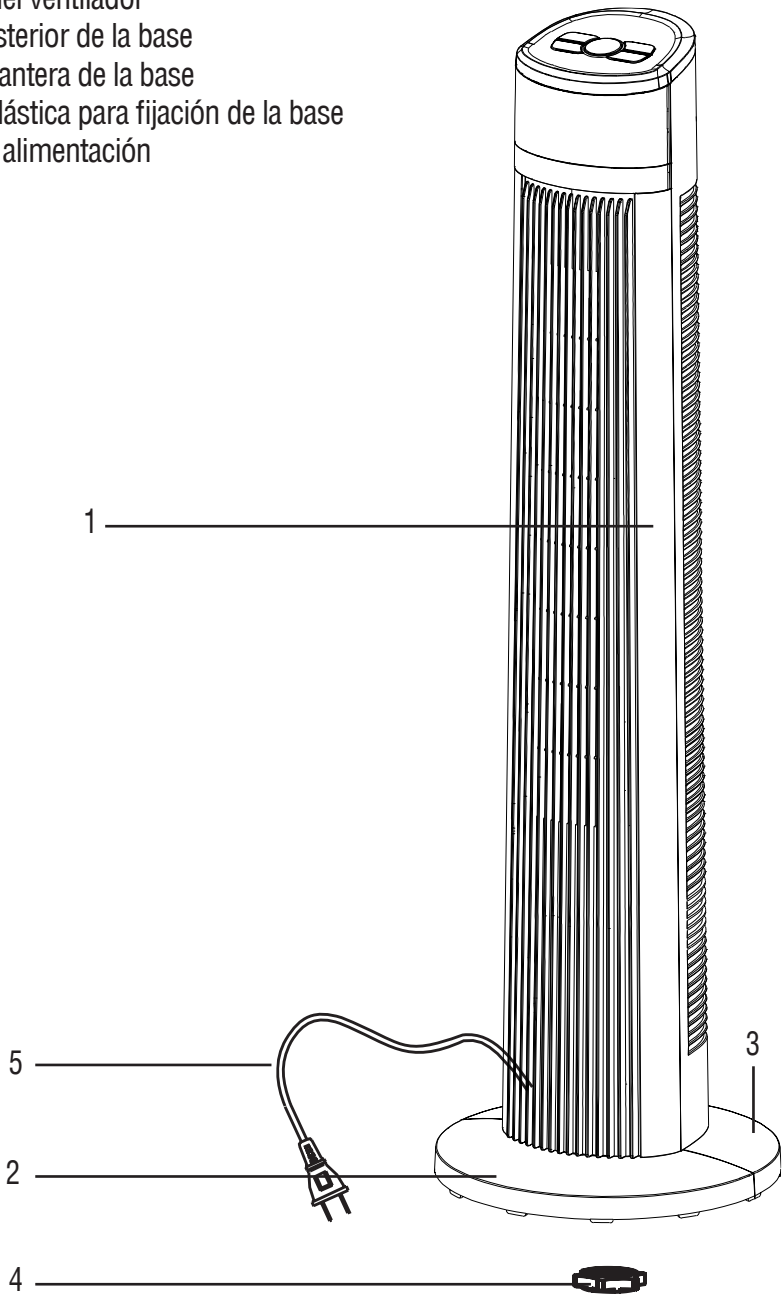

Montaje

1. Ponga la base frontal sobre la base posterior y júntelas tal y como se muestra en la (Fig 1).
2. Gire las pestañas situadas en la base 90º para asegurar su firmeza (Fig.2)
3. Desenrosque la tuerca plástica del cuerpo del ventilador
4. Pase el cable de corriente a través de la hendidura e inserte el cuerpo del ventilador en la base (Fig. 4)
5. Fije el cuerpo de la torre ventilador a la base y ajuste mediante la tuerca plástica (Fig.3)

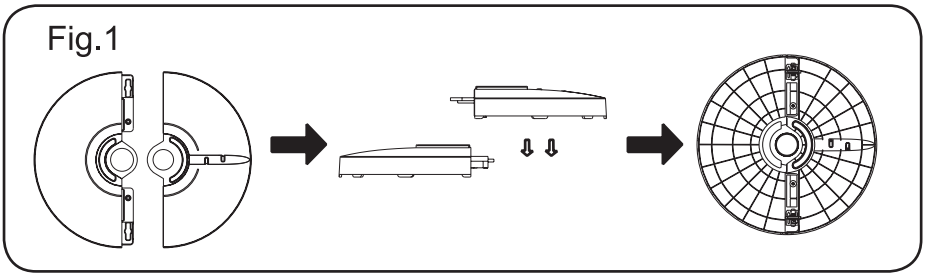

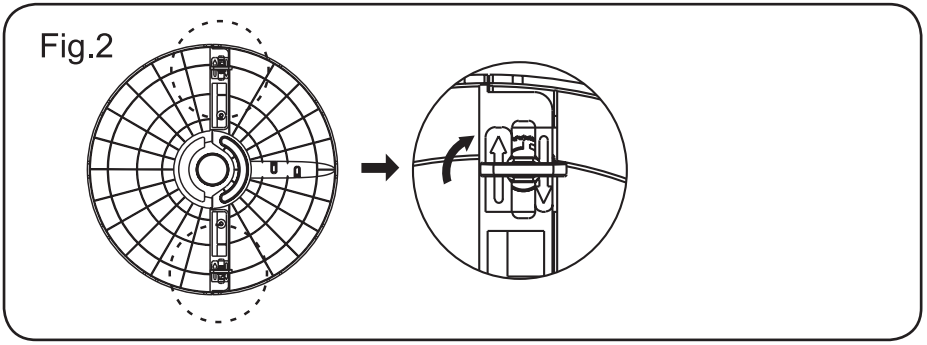

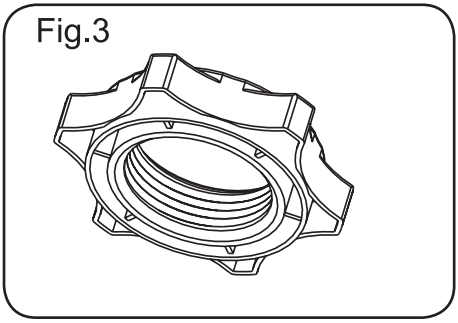

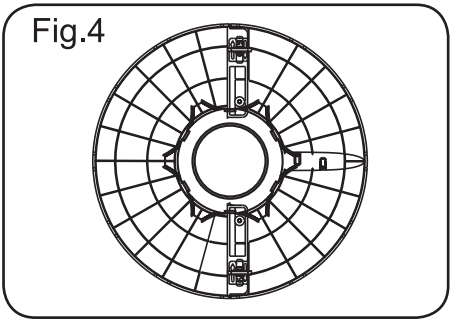

Mando a distancia

Este mando de control remoto puede trabajar a una distancia del receptor de hasta 5 m (siempre que entre ellos no exista ningún obstáculo que distorsione la señal del emisor. Para operar con el mando a distancia, debe poner las baterías en el compartimento destinado a ello.

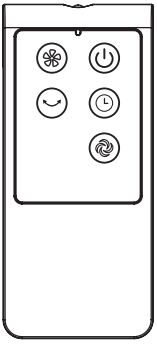

1.- Desplace la tapa situada en la parte posterior del mando.
2.- Inserte 2 pilas AAA (no incluidas) y asegúrese que las posiciona correctamente.
3.- Vuelva a poner la tapa en la parte posterior del mando.

El botón de encendido y apagado del mando a distancia está identificado con símbolo ON/OFF.

Velocidades

Ajustar la velocidad del ventilador al nivel deseado pulsando el botón de forma que si pulsa 1 vez funcionará a velocidad BAJA, 2 veces, funcionará a velocidad MEDIA y si pulsa 3 veces, lo hará a velocidad ALTA.

Temporizador

Modo: Puede seleccionar entre modo Normal, Natural y Noche. Visualizará el modo seleccionado en la pantalla led.

Oscilación. El cuerpo del ventilador oscila de lado a lado.

Panel de control (Fig.5)

POWER: Botón de encendido.

SPEED: Presione para seleccionar la velocidad BAJA, MEDIA o ALTA.

MODE: Puede seleccionar entre modo NORMAL, BRISA o NOCHE

OSC: Una vez puesto en funcionamiento la torre ventilador, presione esta tecla si desea oscilación del cuerpo.

TEMPORIZADOR: Puede programar el tiempo de funcionamiento entre 1 y 7 horas. Pulsar el botón TIMER repetidamente para ir sumando fracciones horarias de 1 hora.

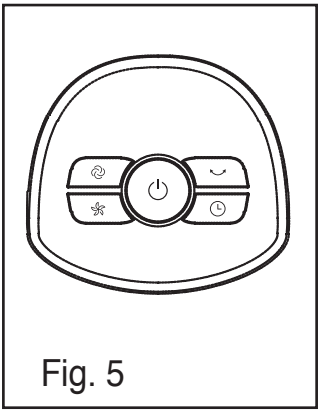

Fig. 5

Limpieza

• Antes de limpiar el ventilador, asegúrese de que está desconectado de la red eléctrica.
• Este aparato no precisa de un especial mantenimiento. La carcasa exterior, la rejilla y la base de soporte pueden limpiarse con un paño húmedo.
• No sumerja el aparato en agua. No utilice disolventes ni productos abrasivos para su limpieza.
• Antes de volver a utilizar el aparato, asegúrese de que todas las piezas están completamente secas.

Características técnicas

Alimentación: 220-240 V ~ 50 Hz.
Consumo de energía: 35 W.
Clase de protección: II
3 velocidades.
Medidas: ø base 30 cm x h103 cm.

Información sobre requisitos de aparatos de ventilación domésticos

F	7,33	m3/min
P	36,1	W
S_V	0,20	(m3/min) / W
P_{SB}	-	W
P_{OFF}	0,18	dB(A)
L_{WA}	60,10	dB(A)
C	3,82	m/seg
Q	11,75	kW
IEC 60879:1986 (corr. 1992)		
Ehlis, S.A. Avda. de Andalucía, Km 10,5. Pol. Ind. NEISA SUR Fase 7-1 - 28021 Madrid – España.		

Protección de sobrecalentamiento del motor

Este ventilador cuenta con unos termofusibles que saltan cuando la temperatura del motor es demasiado elevada, apagando el ventilador, para evitar que las partes plásticas se puedan deformar por las altas temperaturas.

Información de reciclaje

Como consumidor responsable, una vez acabada la vida útil del producto debe depositarlo en un centro de recogida de residuos para su posterior tratamiento y reciclado. Nunca lo tire a la basura. De ésta manera contribuye a la mejora y cuidado del medio ambiente.

Garantía

- El periodo de garantía de este aparato es de 24 meses a partir de su fecha de compra, quedando cubiertos los términos de garantía establecidos por la ley vigente en cada país.
- La garantía solamente tendrá validez si la fecha de compra es confirmada mediante la factura o el albarán de compra correspondiente.
- Dentro del periodo de garantía, se subsanará cualquier defecto del aparato imputable tanto a los materiales como a la fabricación, ya sea reparando, sustituyendo piezas, o facilitando un aparato nuevo según nuestro criterio.
- La garantía no ampara averías por uso indebido, funcionamiento a distinto voltaje del indicado, conexión a un enchufe inadecuado, rotura, desgaste normal por el uso que causen defectos o una disminución en el valor o funcionamiento del producto.
- La garantía perderá su efecto en caso de ser efectuadas reparaciones por personas no autorizadas, o si no son utilizados recambios originales Habitex.
- En caso de reclamación bajo garantía, diríjase al punto de venta donde adquirió el producto.
- Ehlis, S.A. declina toda responsabilidad en caso de accidente por uso inadecuado del aparato o incumplimiento de las instrucciones de uso y mantenimiento.

Declaración de conformidad
EHLIS, S.A.
NIF. A-08014813
Avda. de Andalucía, Km 10,5. Pol. Ind. NEISA SUR Fase 7-1
28021 Madrid - España

Declara que el producto
Descripción: Ventilador de torre
Referencia: FZ10-18TR / VT100
Función: Ventilación de interiores

Este aparato cumple con los requisitos de la Directiva de Baja Tensión 2014/35/EU y los requisitos de la Directiva de Compatibilidad Electromagnética 2014/30/EU.

Alejandro Ehlis
Director general de Ehlis, S.A.
Enero de 2019

EHLIS, S.A.
Avda. de Andalucía, Km 10,5. Pol. Ind. NEISA SUR
Fase 7-1 - 28021 Madrid – España. www.ehlis.es
Habitex® es una marca registrada. Fabricado en China